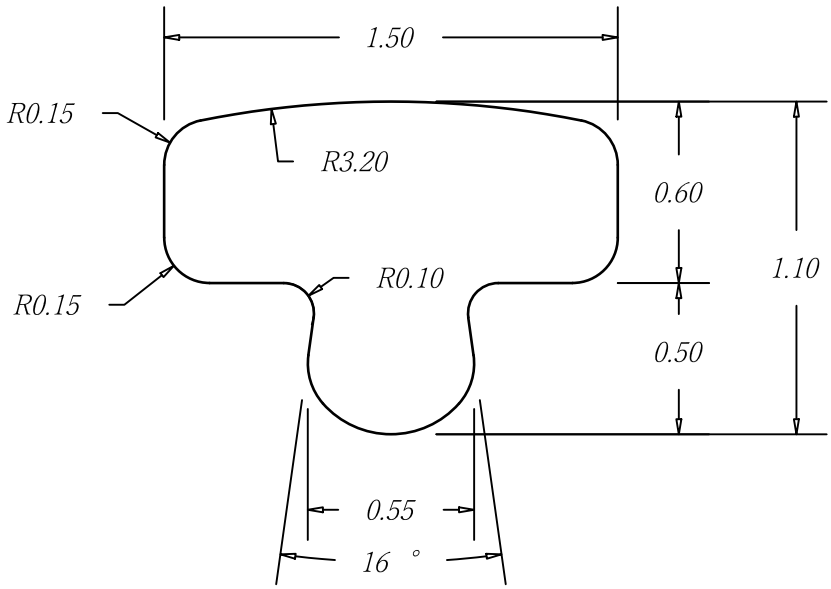
1.50
R0.15
R3.20
0.60
1.10
R0.10
R0.15
0.50
0.55
16 °